SWITCH NIVEL DE LIQUIDO LS - 25A

1. Resumen

Los interruptores del flotador mantienen el nivel líquido.

Medios: líquidos no corrosivos y perjudiciales (densidad más de 0.75 g / m3)

Presión estática máxima admisible : 0,5 Mpa

2. Especificaciones técnicas

Temperatura de funcionamiento		Materiales			Clasificación interruptor	Protección	Dimensiones	
Ambiente	Medios de comunicación	Paleta	Barra	Recinto			paleta	alejamiento
- 40°C ~ 80°C	- 40°C ~ 120°C	Vidrio orgánico	latón	ABS retardante de llama	230V AC 16 (6) A	IP 65	Φ25 x 130 mm	133 x 70 x 70 mm

3. Dibujo técnico

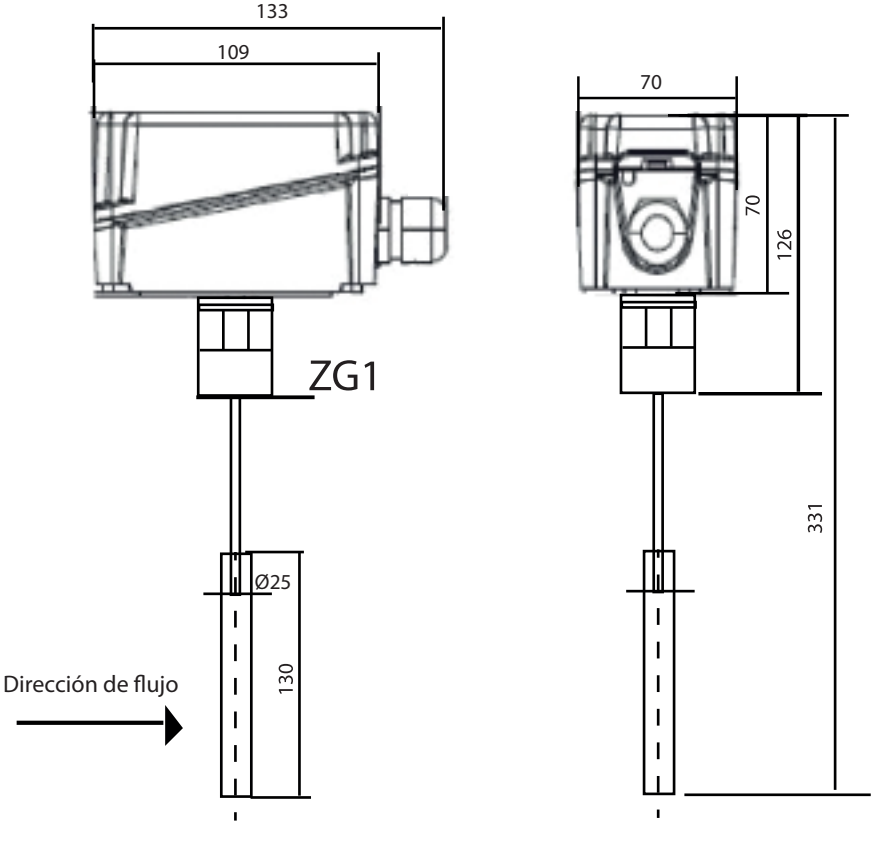
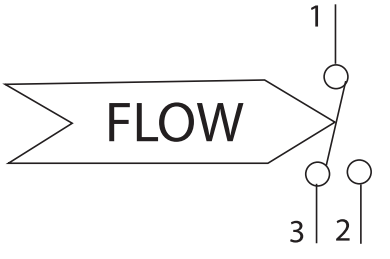
Diagrama de circuito